Leader in Ventilation

EuroVent®

Axial fan with direct drive

AM-AL

Axial fan with belt drive

ALc

Plate Fan

PL

Roof Fan

RF

Axial fan with direct drive

AM-AL

ALc

Axial fan with belt drive

Plate Fan

PL

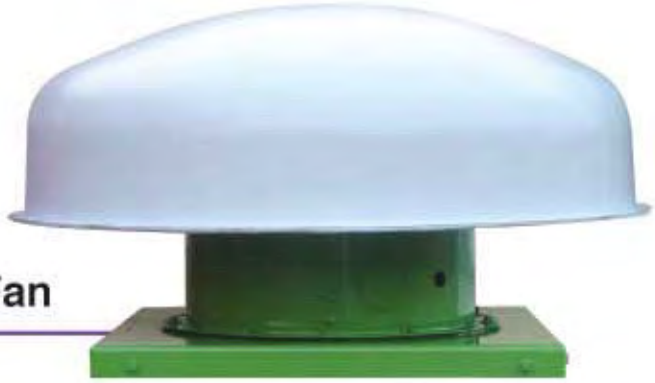

RF

Roof Fan

AM-AL Specification

Axial fan with direct drive

Tipo / type / typ / Tipo	Ventilatore		Fan	static pressure mmH_2O																								
Ventilatore Fan Ventilateur Ventilator Ventilador	kW inst.	n. min.$^{-1}$	Lp dB/A	2	3	4	5	6	8	10	12	14	16	20	25	30	35	40	45	50	55	60	65	70	75	80	90	100	110
				Volume m^3/min																								
AL-AM 315/B	0.37	2800	75										45	40	33	25	15												
AL-AM 355/B	0.75	2800	80										64	62	57	51	43												
AL-AM 400/B	1.10	2800	83											85	82	78	71	64	54										
AL-AM 450/B	2.20	2800	85											128	127	124	121	116	109										
AL-AM 500/B	3.00	2800	88											185	177	168	157	144	129										
AL-AM 560/B	4.00	2800	90											209	205	201	196	192	186	181	175	168	161	154	146	138			
AL-AM 630/E	5.50	2800	91											284	280	275	270	264	258	251	244	237	229	221	213	204	185	164	142
AL-AM 630/F	11.00	2800	92												346	344	342	338	334	330	324	318	312	305	297	288	269	247	223
AL-AM 630/G	15.00	2800	93													464	460	457	452	447	442	435	429	421	413	404	384	362	338
AL-AM 315/A	0.18	1360	54	43	42	40	37	33																					
AL-AM 355/A	0.18	1360	58	57	55	53	50	46	37																				
AL-AM 400/A	0.37	1380	60	98	96	94	92	89	83	75																			
AL-AM 450/A	0.75	1400	64				122	120	116	109	101	92	80																
AL-AM 500/A	1.10	1400	68				164	161	155	148	140	131	120																
AL-AM 560/A	1.50	1400	71				256	253	245	237	226	215	202	172															
AL-AM 630/B	1.50	1400	72				277	274	266	256	245	233	219	186															
AL-AM 630/C	2.20	1420	74						311	307	301	294	286	267	237	199													
AL-AM 630/D	3.00	1420	75						323	318	312	305	298	281	255	225													
AL-AM 710/B	1.50	1400	76						247	243	238	232	225	208	182	150													
AL-AM 710/C	2.20	1420	78						341	337	332	325	317	298	268	230	185												
AL-AM 710/D	3.00	1420	78						371	368	363	357	349	330	298	258	209												
AL-AM 710/E	4.00	1440	79						461	454	447	439	430	409	378	340	297												
AL-AM 800/B	4.00	1440	81						517	512	506	499	491	471	439	400	353	299											
AL-AM 800/C	5.50	1440	82							570	566	560	554	537	511	479	440	395											
AL-AM 800/D	7.50	1440	82							616	611	605	598	581	553	519	478	431											
AL-AM 900/C	5.50	1440	81							574	569	563	557	542	519	493	462	427											
AL-AM 900/D	7.50	1440	83								699	694	688	673	648	617	579	535	485										
AL-AM 1000/C	7.50	1440	84								597	592	587	576	559	539	517	492	464	434	401								
AL-AM 1000/D	11.00	1460	85								846	841	836	823	804	780	752	720	684	644	600								
AL-AM 1000/E	15.00	1470	87								933	927	921	907	885	860	830	797	759	717									
AL-AM 1120/B	18.50	1470	86											1078	1065	1047	1026	1001	971	938	900	859	813	763	710	652			
AL-AM 1250/B	22.00	1480	87											1281	1262	1240	1213	1183	1149	1111	1069	1024	975	922	865	804			
AL-AM 1250/C	30.00	1480	89											1593	1576	1554	1527	1496	1458	1416	1369	1316	1259	1196	1128	1056			
AL-AM 1250/D	37.00	1480	90											1750	1739	1722	1697	1665	1625	1578	1524	1462	1393	1316	1233	1142			
AL-AM 630/A	0.55	900	69		202	196	190	183	170	157	143																		
AL-AM 710/A	0.75	910	67		238	235	231	226	212	193	168	138																	
AL-AM 800/A	1.10	910	69			328	323	317	302	283	258	230	196																
AL-AM 900/A	1.50	940	70			367	363	358	347	333	317	298	276																
AL-AM 900/B	2.20	940	72				486	480	467	450	429	406	378	314															
AL-AM 1000/A	3.00	960	74				487	483	474	463	449	433	414	369															
AL-AM 1000/B	4.00	960	76				595	591	580	567	551	533	513	464															
AL-AM 1120/A	5.50	960	77						762	751	738	723	705	663	597	516	421												
AL-AM 1250/A	7.50	970	79						910	900	888	873	855	812	743	658													

ALc Specification

Axial fan with belt drive

Tipo / type / typ / Tipo Ventilatore Fan Ventilateur Ventilator Ventilador	kW inst.	Fan Speed	Lp dB/A	Static Pressure mmH_2O																		
				4	5	6	8	10	12	14	16	18	22	26	35	40	45	50	55	60	65	70
				Air Volume m^3/min																		
ALc 400	0.37	1400	75	81	83		75	68														
	0.75	1600	77	106	108		102	96	90	82												
	1.1	1800	78	110			107	103	99	94	88	82										
	1.5	2000	79				107	103	99	94	88	82	67									
	2.2	2250	80					136	134	132	129	125	118	108								
	3	2500	81						152	150	148	145	140	133	113							
	4	2800	83								151	150	146	142	129	121	111					
ALc 500	0.75	1250	77	140	143		132	123	112													
	1.1	1400	78	161	164		155	148	140	131	120											
	1.5	1600	79	188	190	40	184	179	173	166	159	151										
	2.2	1800	80			53	211	207	203	198	192	186	172	156								
	3	2000	81			94		262	260	256	252	247	235	220	176							
	4	2250	83						296	294	291	287	279	269	239	218						
	5.5	2500	84							330	328	325	320	313	291	277	260	240				
ALc 630	1.1	1000	78	235	239		223	209	191	171												
	1.5	1120	79	240	243		233	224	213	201	186	171										
	2.2	1250	80	272			267	260	252	243	232	221	193									
	3	1400	81				340	334	328	320	311	301	278	250								
	4	1600	82					349	344	339	333	327	313	297	256							
	5.5	1800	84						441	436	431	426	414	400	363	339	312					
	11	2000	85								486	483	474	464	436	417	396	373	347			
ALc 710	1.1	900	75	284	292		266	245	220	191												
	1.5	1000	76	326	332		312	295	276	254	229	203										
	2.2	1120	78	373			362	349	335	318	300	280	234									
	3	1250	80	423			414	404	393	380	366	350	316	276								
	4	1400	81				472	464	455	445	434	423	397	367								
	7.5	1600	82					541	534	527	519	510	491	469	412	375						
	11	1800	83							604	598	592	577	560	517	489	459	426				
ALc 800	2.2	900	78	422	429		407	389	369	347	323											
	3	1000	79	425	429		416	405	391	374	355	334	285									
	4	1120	80	481			475	466	456	444	431	416	380	338								
	7.5	1250	81				604	594	584	573	561	549	521	491	410							
	11	1400	82					676	668	659	650	640	618	594	532	493						
	15	1600	84						688	684	679	673	661	646	603	575	542	506	467			
	18.5	1800	85			196					773	769	760	749	719	698	675	650	622	591	558	523
ALc 900	3	800	78	441	449	235	421	398	370	339	305											
	4	900	80	567	574	328	553	536	516	495	470	443	383									
	5.5	1000	82	638		367	627	613	598	581	562	542	496	442								
	7.5	1120	82				639	628	616	602	587	571	534	492	377							
	11	1250	84					795	786	776	764	752	726	695	613	560						
	15	1400	86						893	885	876	867	846	823	761	721	677	628				
	18.5	1600	86								914	907	891	873	826	795	762	726	687	645		
ALc 1000	4	710	81	595	606		571	544	513	478	440											
	5.5	800	82	686	695		667	646	622	596	567	535										
	7.5	900	83	784			769	752	733	713	691	667	614	553								
	11	1000	84				867	853	838	822	804	785	743	696	572							
	15	1250	86					956	947	938	928	917	894	869	803	762	716					
	18.5	1400	87						1073	1065	1057	1048	1030	1010	959	927	892	854	814			

AM Dimension

Axial fan with direct drive

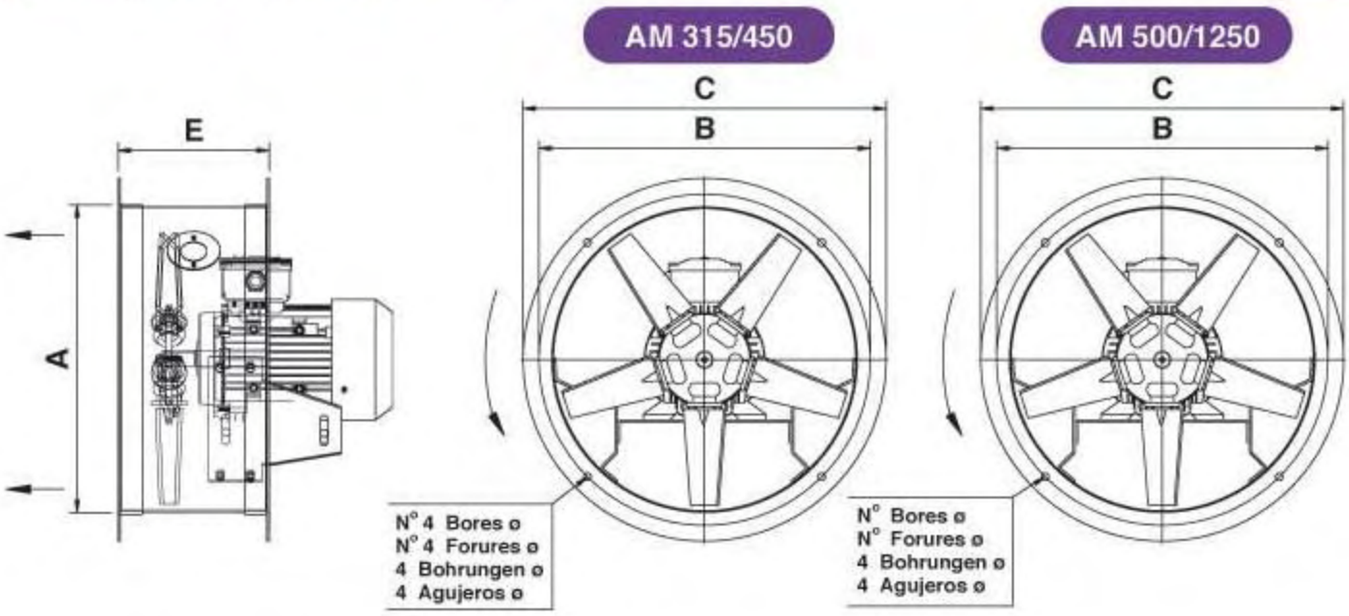

Tipo - Type - Typ - Tipo Ventilatore Fan Ventilateur Ventilator Ventilador	Motore Motor Moteur Motor Motor	kw	n. min.⁻¹	mm A	B	C	E	N.	Ø
AM 315/A AM 315/B	63 2-4 71 1-2	0.18 0.37	1360 2800	315	356	395	200	4	10
AM 355/A AM 355/B	63 2-4 80 1-2	0.18 0.75	1360 2800	355	395	435	200	4	10
AM 400/A AM 400/B	72 2-4 80 2-2	0.37 1.10	1380 2800	400	438	480	200	4	10
AM 450/A AM 450/B	80 2-4 90 L-2	0.75 2.20	1400 2800	450	487	530	200	4	10
AM 500/A AM 500/B	90 S-4 100 L-2	1.10 3.00	1400 2800	500	541	580	236	8	10
AM 560/A AM 560/B	90 L-4 112 M-2	1.50 4.00	1400 2800	560	605	640	236	8	12
AM 630/A AM 630/B AM 630/C AM 630/D AM 630/E AM 630/F AM 630/G	80 2-6 90 L-4 100 L1-4 100 L2-4 132 S1-2 160 M1-2 160 M2-2	0.55 1.50 2.20 3.00 5.50 11.00 15.00	900 1400 1420 1420 2800 2800 2800	630	674	720	236	8	12
AM 710/A AM 710/B AM 710/C AM 710/D AM 710/E	90 S-6 90 L-4 100 L1-4 100 L2-4 112 M-4	0.75 1.50 2.20 3.00 4.00	910 1400 1420 1420 1440	710	751	800	300	8	12
AM 800/A AM 800/B AM 800/C AM 800/D	90 L-6 112 M-4 132 S-4 132 M-4	1.10 4.00 5.50 7.50	910 1440 1440 1440	800	837	890	315	8	12
AM 900/A AM 900/B AM 900/C AM 900/D	100 L-6 112 M-6 132 S-4 132 M-4	1.50 2.20 5.50 7.50	940 940 1440 1440	900	944	1000	355	12	12
AM 1000/A AM 1000/B AM 1000/C AM 1000/D AM 1000/E	132 S-6 132 M1-6 132 M-4 160 M-4 160 L-4	3.00 4.00 7.50 11.00 15.00	960 960 1440 1460 1470	1000	1043	1110	400	12	12
AM 1120/A AM 1120/B	132 M2-6 180 M-4	5.50 18.50	960 1470	1120	1174	1240	450	24	12
AM 1250/A AM 1250/B AM 1250/C AM 1250/D	160 M-6 180 L-4 200 L-4 225 S-4	7.50 22.00 30.00 37.00	970 1480 1480 1480	1250	1311	1370	500	24	12

AL Dimension

Axial fan with belt drive

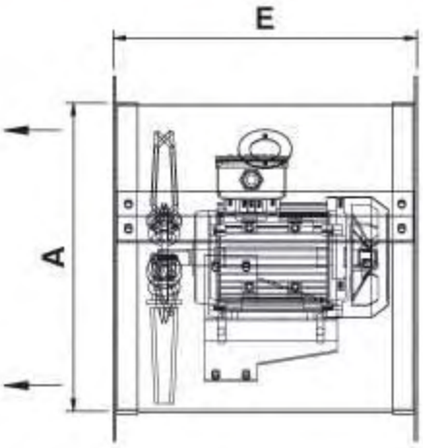

AL 315/450

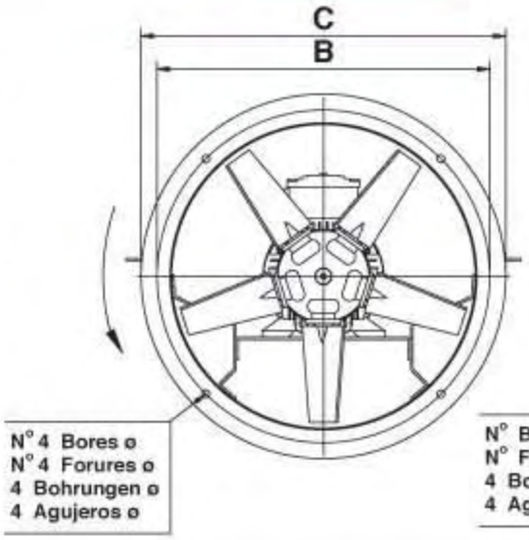

AL 500/1250

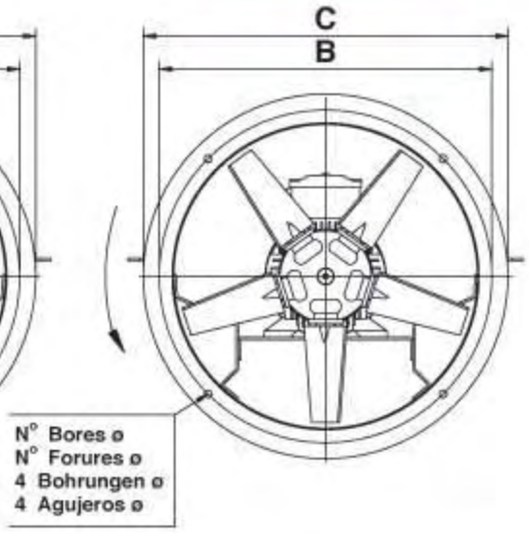

Tipo - Type - Typ - Tipo Ventilatore Fan Ventilateur Ventilator Ventilador	Motore Motor Moteur Motor Motor	kw	n. min.⁻¹	mm A	B	C	E	N.	Ø
AL 315/A	63 2-4	0.18	1360	315	356	395	315	4	10
AL 315/B	71 1-2	0.37	2800						
AL 355/A	63 2-4	0.18	1360	355	395	435	315	4	10
AL 355/B	80 1-2	0.75	2800						
AL 400/A	72 2-4	0.37	1380	400	438	480	400	4	10
AL 400/B	80 2-2	1.10	2800						
AL 450/A	80 2-4	0.75	1400	450	487	530	450	4	10
AL 450/B	90 L-2	2.20	2800						
AL 500/A	90 S-4	1.10	1400	500	541	580	500	8	10
AL 500/B	100 L-2	3.00	2800						
AL 560/A	90 L-4	1.50	1400	560	605	640	560	8	12
AL 560/B	112 M-2	4.00	2800						
AL 630/A	80 2-6	0.55	900	630	674	720	560	8	12
AL 630/B	90 L-4	1.50	1400						
AL 630/C	100 L1-4	2.20	1420						
AL 630/D	100 L2-4	3.00	1420						
AL 630/E	132 S1-2	5.50	2800						
AL 630/F	160 M1-2	11.00	2800						
AL 630/G	160 M2-2	15.00	2800						
AL 710/A	90 S-6	0.75	910	710	751	800	630	8	12
AL 710/B	90 L-4	1.50	1400						
AL 710/C	100 L1-4	2.20	1420						
AL 710/D	100 L2-4	3.00	1420						
AL 710/E	112 M-4	4.00	1440						
AL 800/A	90 L-6	1.10	910	800	837	890	710	8	12
AL 800/B	112 M-4	4.00	1440						
AL 800/C	132 S-4	5.50	1440						
AL 800/D	132 M-4	7.50	1440						
AL 900/A	100 L-6	1.50	940	900	944	1000	900	12	12
AL 900/B	112 M-6	2.20	940						
AL 900/C	132 S-4	5.50	1440						
AL 900/D	132 M-4	7.50	1440						
AL 1000/A	132 S-6	3.00	960	1000	1043	1110	900	12	12
AL 1000/B	132 M1-6	4.00	960						
AL 1000/C	132 M-4	7.50	1440						
AL 1000/D	160 M-4	11.00	1460						
AL 1000/E	160 L-4	15.00	1470						
AL 1120/A	132 M2-6	5.50	960	1120	1174	1240	900	24	12
AL 1120/B	180 M-4	18.50	1470						
AL 1250/A	160 M-6	7.50	970	1250	1311	1370	1000	24	12
AL 1250/B	180 L-4	22.00	1480						
AL 1250/C	200 L-4	30.00	1480						
AL 1250/D	225 S-4	37.00	1480						

ALc Dimension

Axial fan with belt drive

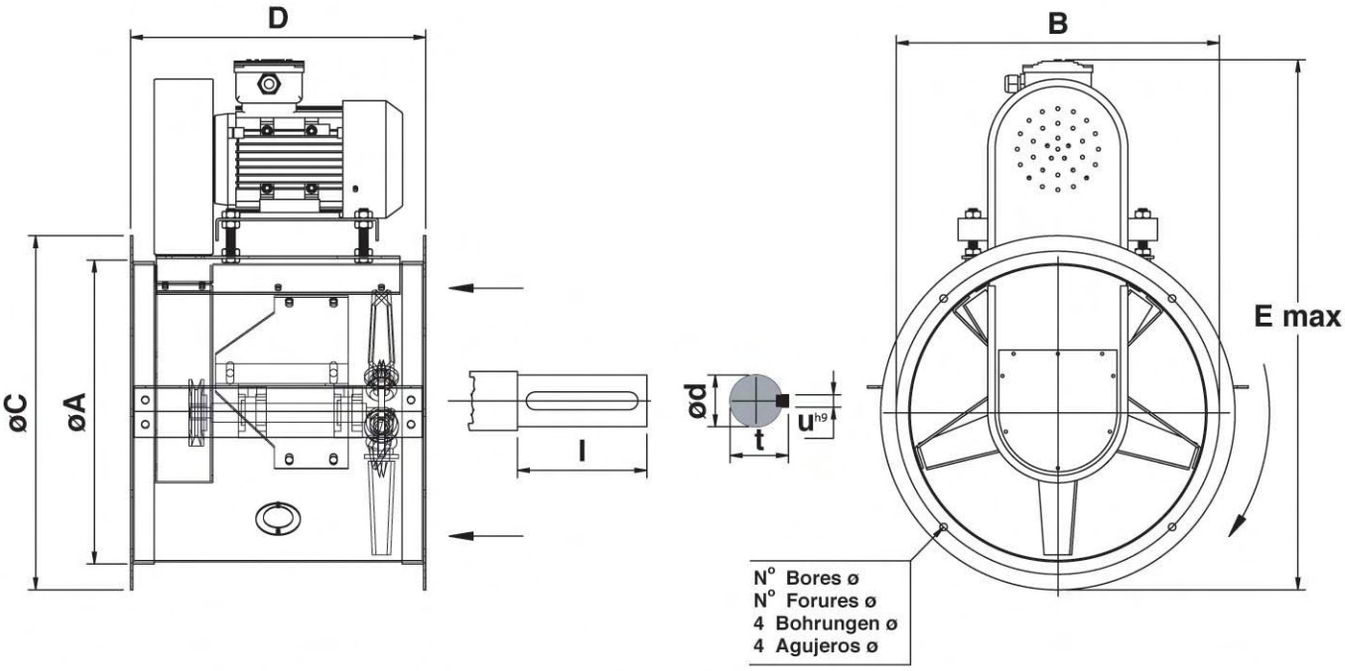

Tipo - Type - Typ - Tipo Ventilatore Fan Ventilateur Ventilator Ventilador	Motore Motor Moteur Motor Motor	kw	n. min.⁻¹	Motor A	B	C	D	E	N	Ø	Estremità d' albero Shft extension Bout d' arbe Wellenma e Extremos de àrbol d	l	t	u h9
ALc 400	71 2-4 80 2-4 90 S-4 90 L-4 100 L1-4 100 L-2 112 M-2	0.37 0.75 1.10 1.50 2.20 3.00 4.00	1380 1400 1400 1400 1420 2880 2890	400	438	480	400	725	4	10	14 j6	30	16	5
ALc 500	80 2-4 90 S-4 90 L-4 100 L1-4 100 L2-4 112 M-4 132 S1-2	0.75 1.10 1.50 2.20 3.00 4.00 5.50	1400 1400 1400 1420 1420 1440 2900	500	541	580	500	870	8	10	24 j6	50	27	8
ALc 630	90 S-4 90 L-4 100 L1-4 100 L2-4 112 M-4 132 S-4	1.10 1.50 2.20 3.00 4.00 5.50	1400 1400 1420 1420 1440 1440	630	674	720	560	1015	8	12	24 j6	50	27	8
ALc 710	90 S-4 90 L-4 100 L1-4 100 L2-4 112 M-4 132 M-4 160 M-4	1.10 1.50 2.20 3.00 4.00 7.50 11.00	1400 1400 1420 1420 1440 1440 1460	710	751	800	630	1130	8	12	28 j6	60	31	8
ALc 800	100 L1-4 100 L2-4 112 M-4 132 M-4 160 M-4 160 L-4 180 M-4	2.20 3.00 4.00 7.50 11.00 15.00 18.50	1420 1420 1440 1440 1460 1470 1480	800	837	890	710	1220	8	12	28 j6	60	31	8
ALc 900	100 L2-4 112 M-4 132 S-4 132 M-4 160 M-4 160 L-4 180 M-4	3.00 4.00 5.50 7.50 11.00 15.00 18.50	1420 1440 1440 1440 1460 1470 1480	900	944	1000	900	1400	12	12	42 j6	110	45	12
ALc 1000	71 A4 71 B4 80 A4 80 A2 80 B2 90 S2	4.00 5.50 7.50 11.00 15.00 18.50	1440 1440 1440 1460 1470 1470	1000	1043	1110	900	1530	12	12	42 j6	110	45	12

PL Specification

Plate Fan

Tipo / type / typ / Tipo Ventilatore Fan Ventilateur Ventilator Ventilador	kW inst.	Fan Speed	Lp dB/A	static pressure mmH_2O																								
				2	3	4	5	6	8	10	12	14	16	20	25	30	35	40	45	50	55	60	65	70	75	80	90	100	110
				Volume m^3/min																								
PL 315/B	0.37	2800	75										45	40	33	25	15												
PL 355/B	0.75	2800	80										64	62	57	51	43												
PL 400/B	1.10	2800	83											85	82	78	71	64	54										
PL 450/B	2.20	2800	85											128	127	124	121	116	109										
PL 500/B	3.00	2800	88											185	177	168	157	144	129										
PL 560/B	4.00	2800	90											209	205	201	196	192	186	181	175	168	161	154	146	138			
PL 630/E	5.50	2800	91											284	280	275	270	264	258	251	244	237	229	221	213	204	185	164	142
PL 630/F	11.00	2800	92												346	344	342	338	334	330	324	318	312	305	297	288	269	247	223
PL 630/G	15.00	2800	93													464	460	457	452	447	442	435	429	421	413	404	384	362	338
PL 315/A	0.18	1360	54	43	42	40	37	33																					
PL 355/A	0.18	1360	58	57	55	53	50	46	37																				
PL 400/A	0.37	1380	60	98	96	94	92	89	83	75																			
PL 450/A	0.75	1400	64				122	120	116	109	101	92	80																
PL 500/A	1.10	1400	68				164	161	155	148	140	131	120																
PL 560/A	1.50	1400	71				256	253	245	237	226	215	202	172															
PL 630/B	1.50	1400	72				277	274	266	256	245	233	219	186															
PL 630/C	2.20	1420	74						311	307	301	294	286	267	237	199													
PL 630/D	3.00	1420	75						323	318	312	305	298	281	255	225													
PL 710/B	1.50	1400	76						247	243	238	232	225	208	182	150													
PL 710/C	2.20	1420	78						341	337	332	325	317	298	268	230	185												
PL 710/D	3.00	1420	78						371	368	363	357	349	330	298	258	209												
PL 710/E	4.00	1440	79						461	454	447	439	430	409	378	340	297												
PL 800/B	4.00	1440	81						517	512	506	499	491	471	439	400	353	299											
PL 800/C	5.50	1440	82							570	566	560	554	537	511	479	440	395											
PL 800/D	7.50	1440	82							616	611	605	598	581	553	519	478	431											
PL 900/C	5.50	1440	81							574	569	563	557	542	519	493	462	427											
PL 900/D	7.50	1440	83								699	694	688	673	648	617	579	535	485										
PL 1000/C	7.50	1440	84								597	592	587	576	559	539	517	492	464	434	401								
PL 1000/D	11.00	1460	85								846	841	836	823	804	780	752	720	684	644	600								
PL 1000/E	15.00	1470	87								933	927	921	907	885	860	830	797	759	717									
PL 630/A	0.55	900	69		202	196	190	183	170	157	143																		
PL 710/A	0.75	910	67		238	235	231	226	212	193	168	138																	
PL 800/A	1.10	910	69			328	323	317	302	283	258	230	196																
PL 900/A	1.50	940	70			367	363	358	347	333	317	298	276																
PL 900/B	2.20	940	72				486	480	467	450	429	406	378	314															
PL 1000/A	3.00	960	74				487	483	474	463	449	433	414	369															
PL 1000/B	4.00	960	76				595	591	580	567	551	533	513	464															

PL Dimension

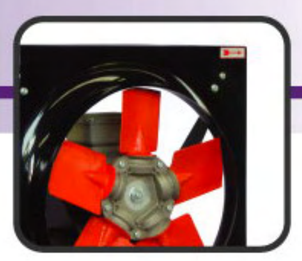

Plate Fan

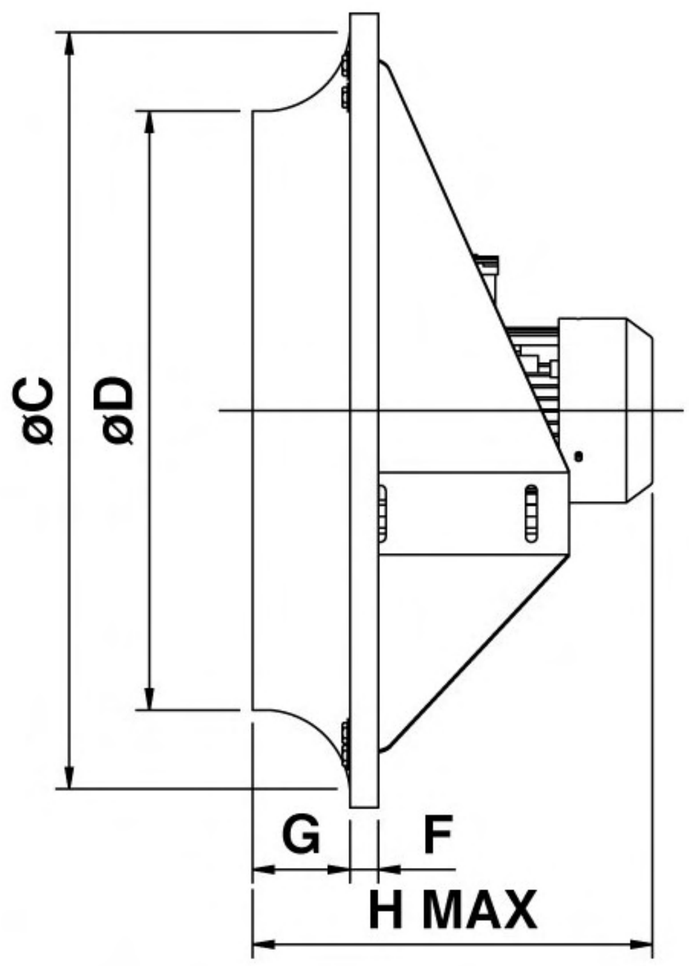

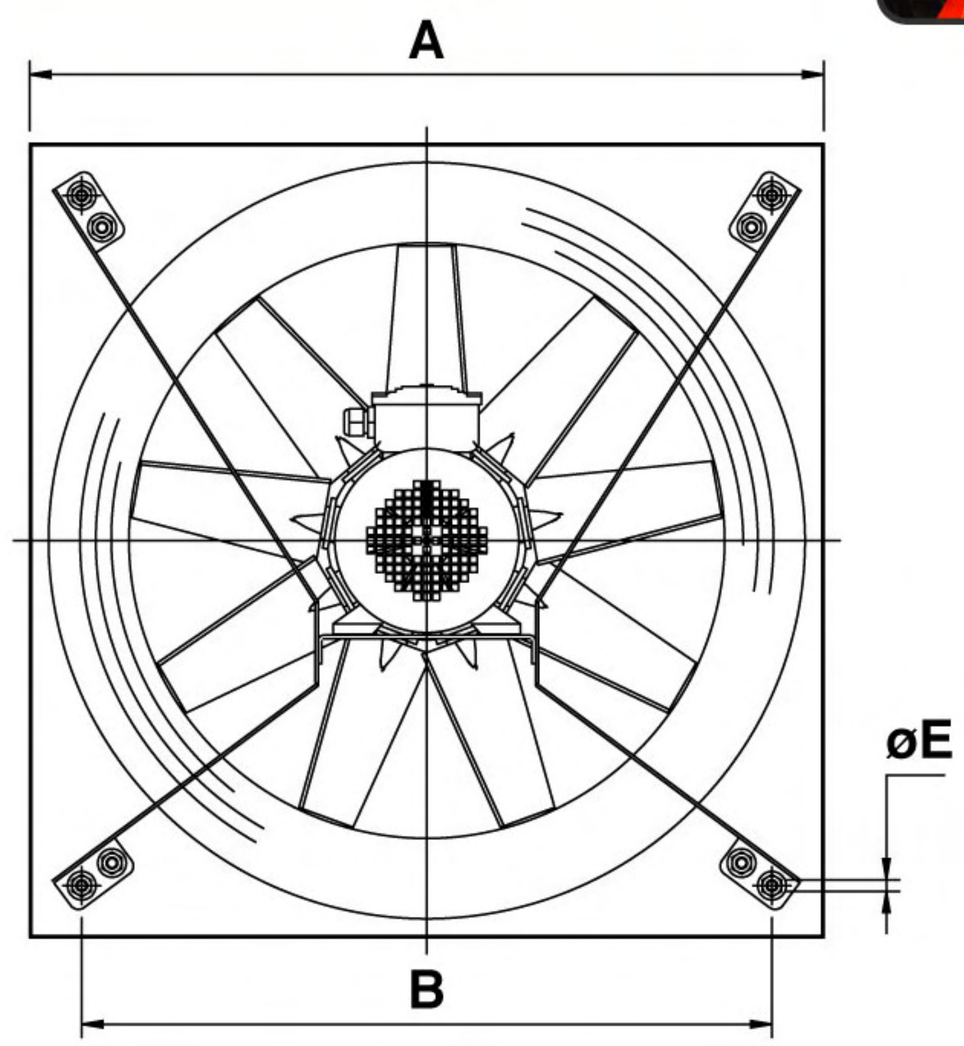

Tipo - Type - Typ - Tipo Ventilatore Fan Ventilateur Ventilator Ventilador	Motore Motor Moteur Motor Motor	kw	n. min.$^{-1}$	mm A	B	ØC	ØD	ØE	F	G	H
PL 315/A PL 315/B	63 2-4 71 1-2	0.18 0.37	1360 2800	450	350	410	315	10	30	80	305
PL 355/A PL 355/B	63 2-4 80 1-2	0.18 0.75	1360 2800	500	400	460	355	10	30	80	330
PL 400/A PL 400/B	72 2-4 80 2-2	0.37 1.10	1380 2800	540	430	500	400	10	30	80	360
PL 450/A PL 450/B	80 2-4 90 L-2	0.75 2.20	1400 2800	600	490	560	450	10	30	90	410
PL 500/A PL 500/B	90 S-4 100 L-2	1.10 3.00	1400 2800	670	560	640	500	10	30	90	445
PL 560/A PL 560/B	90 L-4 112 M-2	1.50 4.00	1400 2800	740	630	710	560	12	30	90	460
PL 630/A PL 630/B PL 630/C PL 630/D PL 630/E PL 630/F PL 630/G	80 2-6 90 L-4 100 L1-4 100 L2-4 132 S1-2 160 M1-2 160 M2-2	0.55 1.50 2.20 3.00 5.50 11.00 15.00	900 1400 1420 1420 2800 2800 2800	840	730	810	630	12	40	105	640
PL 710/A PL 710/B PL 710/C PL 710/D PL 710/E	90 S-6 90 L-4 100 L1-4 100 L2-4 112 M-4	0.75 1.50 2.20 3.00 4.00	910 1400 1420 1420 1440	940	830	910	710	12	40	105	485
PL 800/A PL 800/B PL 800/C PL 800/D	90 L-6 112 M-4 132 S-4 132 M-4	1.10 4.00 5.50 7.50	910 1440 1440 1440	1050	920	1000	800	14	50	110	580
PL 900/A PL 900/B PL 900/C PL 900/D	100 L-6 112 M-6 132 S-4 132 M-4	1.50 2.20 5.50 7.50	940 940 1440 1440	1120	970	1020	900	14	50	110	580
PL 1000/A PL 1000/B PL 1000/C PL 1000/D PL 1000/E	132 S-6 132 M1-6 132 M-4 160 M-4 160 L-4	3.00 4.00 7.50 11.00 15.00	960 960 1440 1460 1470	1250	1120	1200	1000	14	70	120	715

RF Dimension & Specification

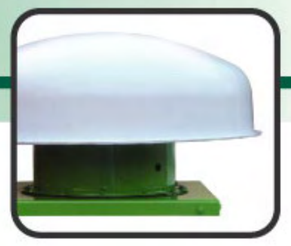

Roof Fan

Tipo / type / typ / Tipo Ventilatore Fan Ventilateur Ventilator Ventilador	kW inst.	Fan Speed	Lp dB/A	static pressure mmH_2O																	
				2	3	4	5	6	8	10	12	14	16	20	25	30	35	40	45	50	55
				Volume m^3/min																	
RF 400/A	0.37	1380	60	98	96	94	92	89	83	75											
RF 450/A	0.75	1400	64				122	120	116	109	101	92	80								
RF 500/A	1.10	1400	68				164	161	155	148	140	131	120								
RF 560/A	1.50	1400	71				256	253	245	237	226	215	202	172							
RF 630/C	2.20	1420	74						311	307	301	294	286	267	237	199					
RF 710/C	2.20	1420	78						341	337	332	325	317	298	268	230	185				
RF 800/B	4.00	1440	81						517	512	506	499	491	471	439	400	353	299			
RF 900/C	5.50	1440	81							574	569	563	557	542	519	493	462	427			
RF 1000/C	7.50	1440	84								597	592	587	576	559	539	517	492	464	434	401
RF 630/A	0.55	900	69		202	196	190	183	170	157	143										
RF 710/A	0.75	910	67		238	235	231	226	212	193	168	138									
RF 800/A	1.10	910	69			328	323	317	302	283	258	230	196								
RF 900/A	1.50	940	70			367	363	358	347	333	317	298	276								
RF 1000/A	3.00	960	74				487	483	474	463	449	433	414	369							

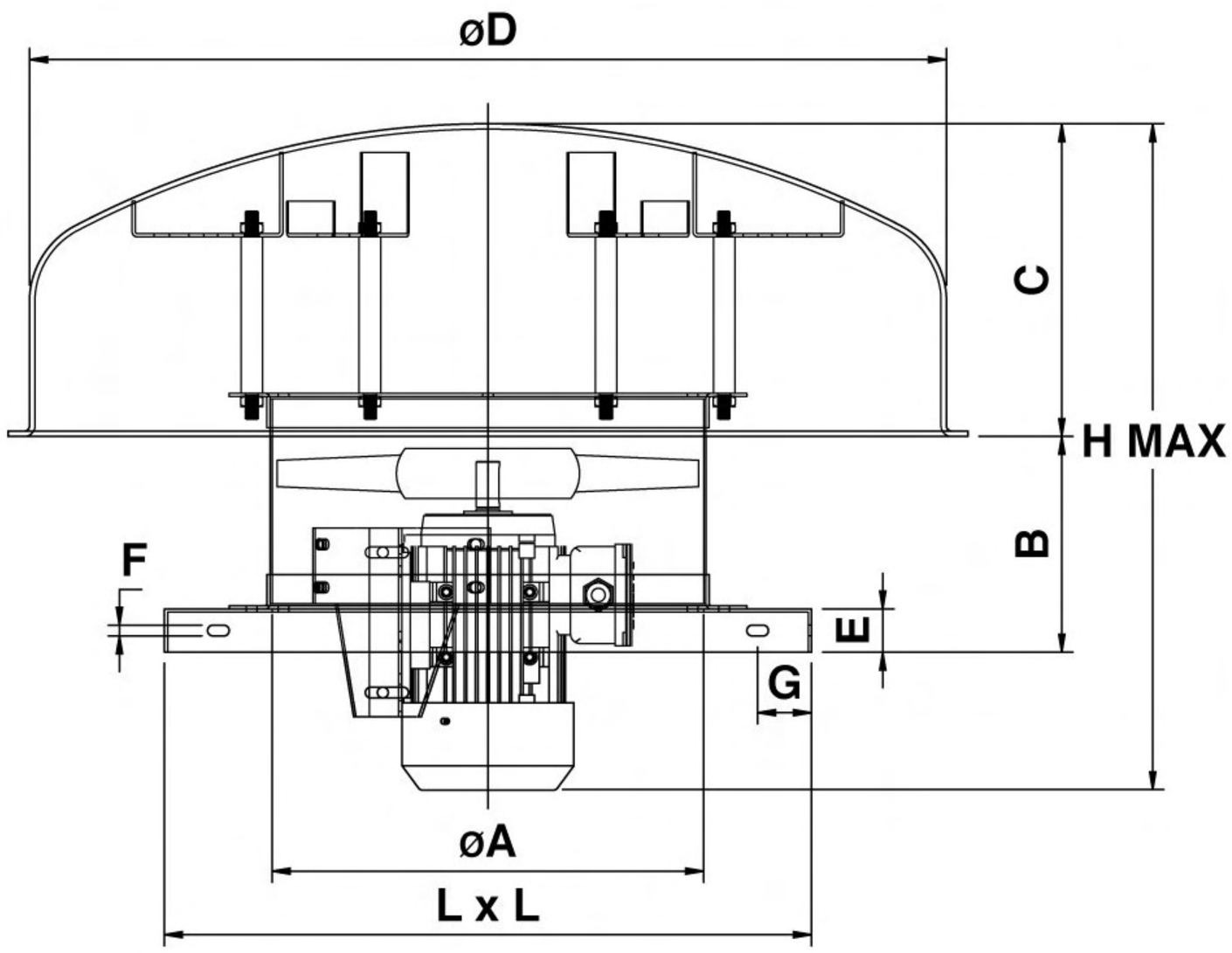

Tipo - Type - Typ - Tipo Ventilatore Fan Ventilateur Ventilator Ventilador	Motore Motor Moteur Motor Motor	kw	n. min^{-1}	mm ØA	B	C	ØD	E	F	G	LxL	H
RF 400/A	71 2-4	0.37	1380	400	200	290	850	40	10	50	600x600	580
RF 450/A	80 2-4	0.75	1400	450	200	290	850	40	10	50	660x660	620
RF 500/A	90 S-4	1.10	1400	500	236	290	850	40	10	50	730x730	655
RF 560/A	90 L-4	1.50	1400	560	236	290	850	50	10	60	810x810	670
RF 630/A RF 630/C	80 2-6 100 L1-4	0.55 2.20	900 1420	630	236	350	1250	50	12	60	900x900	765
RF 710/A RF 710/C	90 S-6 100 L1-4	0.75 2.20	910 1420	710	300	350	1250	50	12	60	990x990	780
RF 800/A RF 800/B	90 L-6 112 M-4	1.10 4.00	910 1440	800	315	350	1250	60	12	70	1100x1100	790
RF 900/A RF 900/C	100 L-6 132 S-4	1.50 5.50	940 1440	900	355	350	1250	60	12	70	1200x1200	845
RF 1000/A RF 1000/C	132 S-6 132 M-4	3.00 7.50	960 1440	1000	400	350	1250	60	12	70	1300x1300	875

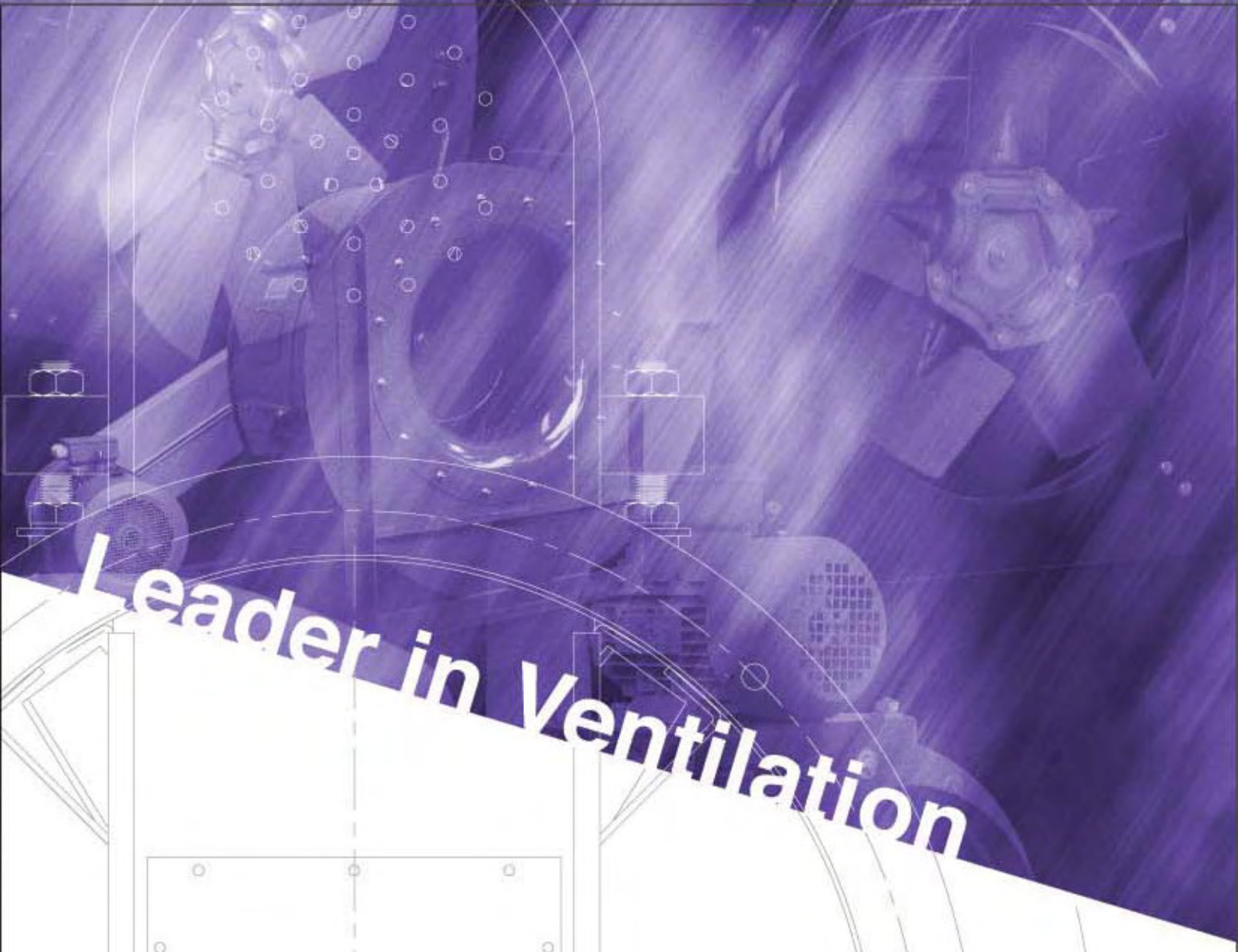

EuroVent®

VENZ INDUSTRIAL CO.,LTD.
18/5 Moo13 Soi Watmainongpa-ong Petchkasem Rd,
Omnoi, Krathomban Samutsakorn 74130, Thailand
Tel. (662) 810-2000 Fax. (662) 810-2299
www.euroventblower.com